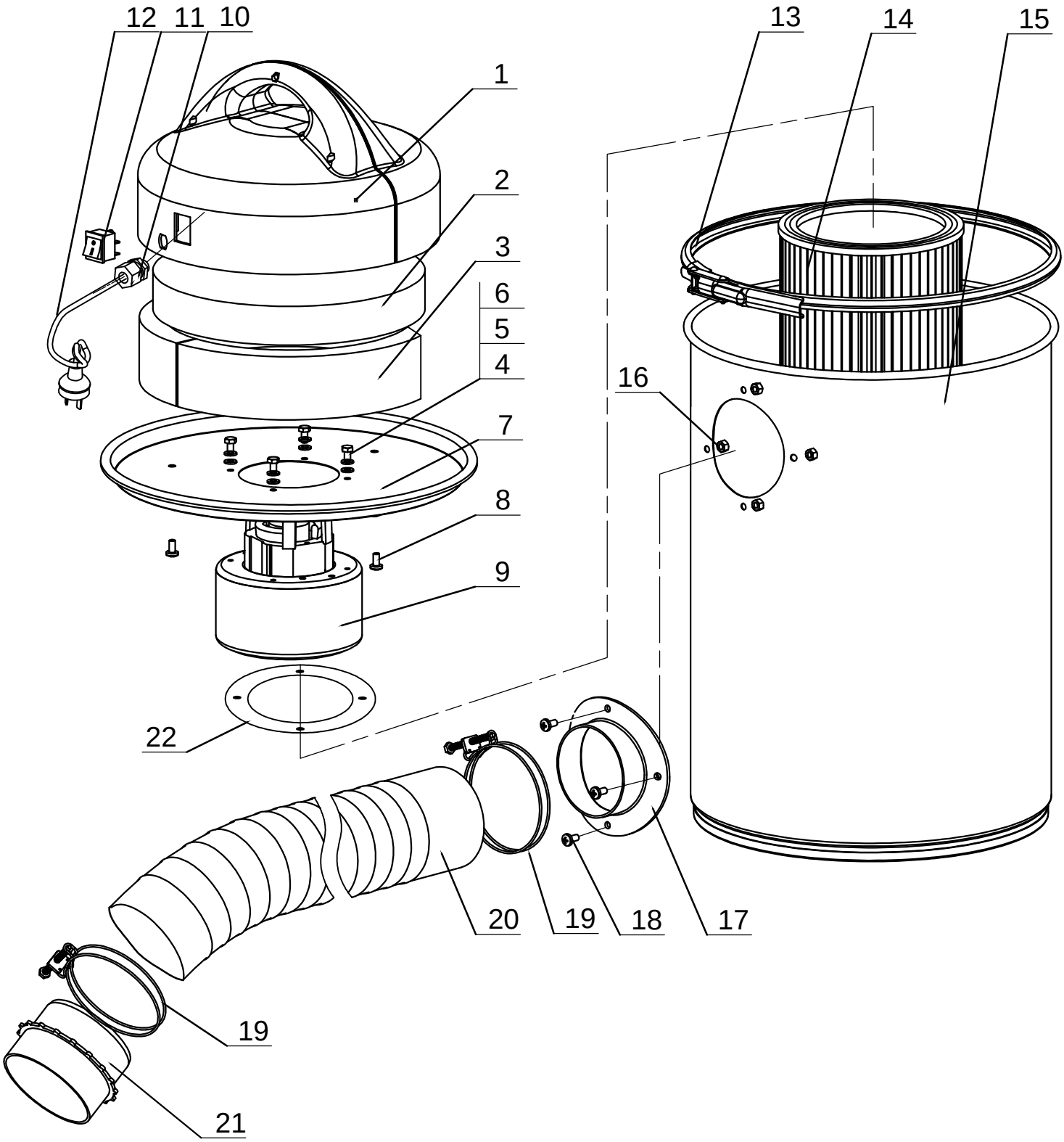
12
11
10
1
2
3
6
5
4
7
8
9
22
13
14
15
16
20
19
18
17
19
21

dc 04

Skizze	Art.Nr.		Bennenung
1	390 6302 015		Gehäuseschale mit Griff
2	390 6302 033		obere Dämmmatte
3	390 6302 034		seitliche Dämmmatte
4	390 6302 023		Schraube M5x10
5	390 6302 024		Scheibe Ø 5
6	390 6302 025		Federscheibe Ø 5
7	390 6302 016		Behälterdeckel
8	390 6302 026		Schraube ST6.3x15
9	390 6302 010		Motor
10	390 6302 027		Kabel
11	390 6302 011		Schalter
12	390 6302 028		Stecker
13	390 6302 014		Spannring
14	390 6302 012		Filterpatrone
15	390 6302 029		Gehäuse
16	390 6302 030		Mutter M5
17	390 6302 022		Anschlussflansch
18	390 6302 031		Schraube M5x12
19	390 6302 020		Schlauchklammer
20	390 6302 019		Saugschlauch
21	390 6302 021		Schlauchkupplung
22	390 6302 032		Gummidichtung
o.Abb.	7510 0702		Filterbeutel Satz = 5 Stück